PROPLAST
FAHRZEUGBELEUCHTUNG

LED Umrißleuchte
LED End Outline Marker Lamp

PRO-SUPER-JET

NEW





40 006 004
1,75m Kabel offenes Ende
1,75m cable open end

LED Umrißleuchte
LED End Outline Marker Lamp

PRO-SUPER-JET





40 006 304
1,75m Kabel + P&R Stecker
1,75m cable + P&R connector

Zeichnung
Drawing

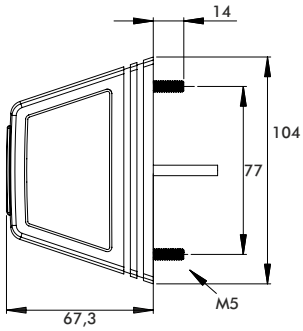

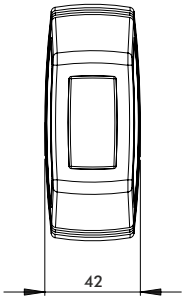

Weitere Produkte finden Sie im PROPLAST-Katalog oder auf www.proplast-online.de

PROPLAST
FAHRZEUGBELEUCHTUNG

LED Umrißleuchte
LED End Outline Marker Lamp

PRO-SUPER-JET

NEW



40 004 014
links mit 1,75m Kabel offenes Ende
left with 1,75m cable open end

40 004 314
links mit 1,75m Kabel + P&R-Stecker
left with 1,75m cable + P&R-connector

40 004 015
rechts mit 1,75m Kabel offenes Ende
right with 1,75m cable open end

40 004 315
rechts mit 1,75m Kabel + P&R-Stecker
right with 1,75m cable + P&R-connector

40 005 004
1,75m Kabel offenes Ende
1,75m cable open end

40 005 304
1,75m Kabel + P&R Stecker
1,75m cable + P&R connector

Beschreibung
Description

- sicher gekapselte Leuchteinheit
- modernste Lichtleitertechnik mit integrierter Spiegeloptik
- deutlich größere Leuchtfläche als herkömmliche Leuchten
- modernes Design
- integrierte Seitenmarkierungsleuchte
- blendfreie Beleuchtung
- geringer Energiebedarf
- Multivoltage 12V - 1W / 24V - 2W
- Kabel 1,75m offenes Ende oder mit P&R-Stecker
- ADR prüft, IP6K9K
- EMV geprüft

- safely capsuled light unit
- modern light guide technology with integrated mirror optics
- significantly larger illuminated area than conventional lights
- modern design
- integrated sidemarker lamp
- glare-free lighting
- low consumption
- multivoltage 12V - 1W / 24V - 2W
- cable 1,75m open end or with P&R-connector
- ADR approved, IP6K9K
- EMC apporved



Zeichnung
Drawing

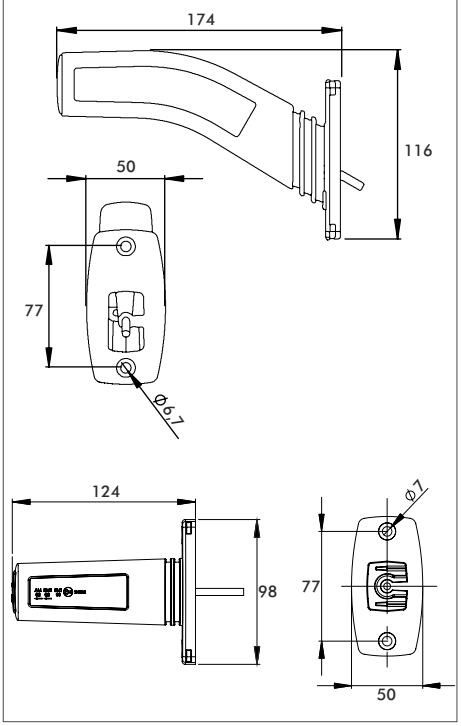

Weitere Produkte finden Sie im PROPLAST-Katalog oder auf www.proplast-online.de