PROPLAST
FAHRZEUGBELEUCHTUNG

LED Heckleuchte
LED Rear Combination Lamp

PRO-ROD

NEW



dynamische Blinklichtfunktion

sequential Direction Indicator Lamp

40 244 001
1,0m Kabel

40 244 501
5,0m Kabel

Beschreibung
Description

- Funktionen:
  LED Bremslicht,
  LED Blinklicht dynamisch,
  LED Schlusslicht
- markante Optik
- Lichtscheibe aus bruchfestem Polycarbonat
- LED Leuchte wasserdicht vergossen
- 12/24 Volt
- Kabellänge 1,0m oder 5,0m - offenes Ende
- ECE geprüft
- EMV geprüft, ECE R10

- *Functions:*
  LED Stop Lamp,
  sequential LED Direction Indicator Lamp,
  LED Tail Lamp
- *stylish design*
- *Lens is constructed of unbreakable PC*
- *LED lamp complete waterproof casted*
- *12/24 Volt*
- *1,0m or 5,0m cable open end*
- *ECE approved*
- *EMC approced, ECE R10*

Zeichnung
Drawing

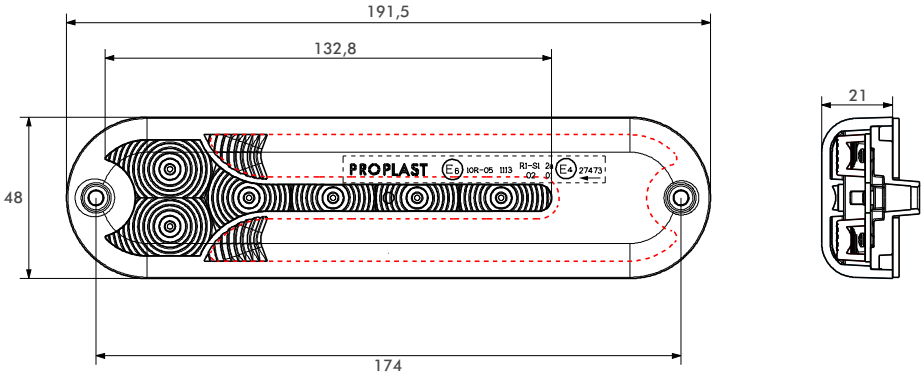

Weitere Produkte finden Sie im PROPLAST-Katalog oder auf www.proplast-online.de