PROPLAST
FAHRZEUGBELEUCHTUNG

# LED Heckleuchte
*LED Reat Combination Lamp*

# PRO-LANE III

NEW



**40 706 011**
**links**/*left*

**40 706 012**
**rechts**/*right*

**40 706 911**
**links**/*left*
**LCG**

**40 706 912**
**rechts**/*right*
**LCG**

## Beschreibung
*Description*

- LED Schlusslicht, LED Bremslicht, LED Blinklicht, LED Rückfahrlicht, LED Nebelschlusslicht, Dreieckrückstrahler
- opt. LCG für Blinklicht (Blinkerausfallkontrolle)
- markante Optik dank Lichtleitertechnik
- 12/24 Volt verwendbar
- Anschlussleitung 2,0m
- Einsatztemperatur -40°C - 60°C
- ECE geprüft
- EMV geprüft, ECE R10
- ADR geprüft, IP6K9K

- *LED Tail lamp, LED Stop lamp, LED Dir. Indicator lamp LED Reversing lamp, LED Fog lamp, Triangle reflex reflector*
- *opt. flaher control unit*
- *stylish design due to light guide technology*
- *12/24 multivoltage*
- *cable 2,0m*
- *operating temperature -40°C - 60°C*
- *ECE approved*
- *EMC approved, ECE R10*
- *ADR approved, IP6K9K*

## Zeichnung
*Drawing*

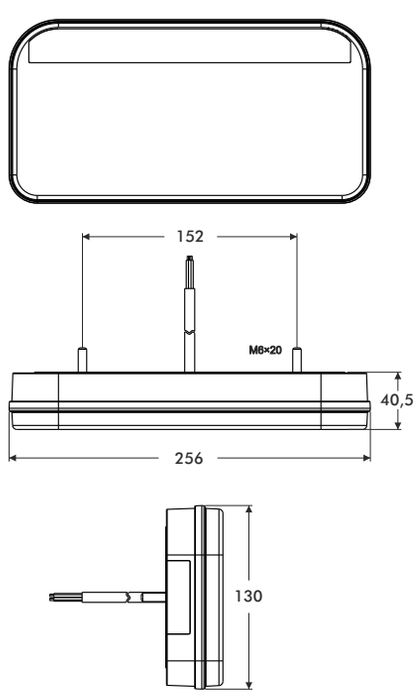


Weitere Produkte finden Sie im PROPLAST-Katalog oder auf www.proplast-online.de