LED Kennleuchten

LED Beacons

“STROBE”

PROPLAST
FAHRZEUGBELEUCHTUNG



PRO-MINI-STROBE
Aufbauversion/Surface Mount

LED ECE R65







Art. 40 506 001 - gelb/amber
Art. 40 506 011 - blau/blue

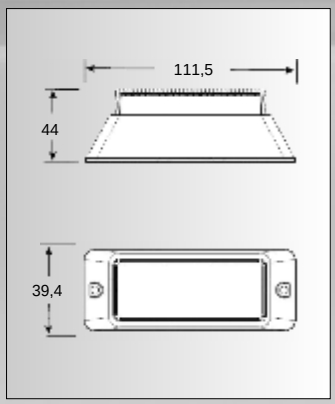

PRO-MINI-STROBE
Einbauversion/Flush Mount

LED ECE R65







Art. 40 505 001 - gelb/amber
Art. 40 505 011 - blau/blue

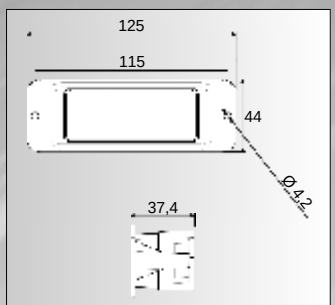

Ausstanzung/blanking
105mm x 38mm

PRO-MINI-STROBE

- LED Kennleuchten gemäß ECE R65
- hohe Lichtleistung dank 6 POWER-LED´s
- Lichtscheibe klarglas mit farbigen LED´s
- integr. Steuergerät für synchrone oder alternative Warnfunktion
- gelb: 12V/20W - 24V/35W
- blau: 12V/25W - 24V/35W
- Einsatztemp. -30° - +50°
- Einsatzbereich 12/24V
- Kabel 0,3m
- ADR geprüft, IP54

- LED Beacon according to ECE R65
- high luminous intensity, 6 POWER-LED´s
- clear lens with coloured LED´s
- integr. power supply
- synchronous or alternate flash
- amber: 12V/20W - 24V/35W
- blue: 12V/25W - 24V/35W
- operating temp. -30° - +50°
- 12/24V
- 0,3m cable
- ADR approved, IP54

PRO-STROBE
Anbauversion/Surface Mount

LED ECE R65



Art. 40 694 001 - gelb/amber
Art. 40 694 011 - blau/blue

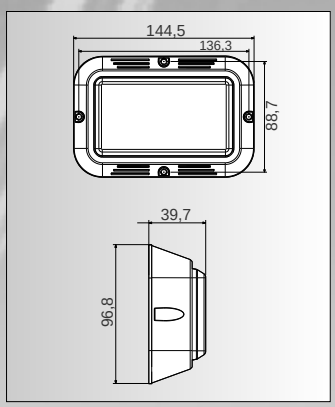

PRO-STROBE
Aufbauversion/Bracket Mount

LED ECE R65



Art. 40 694 201 - gelb/amber
Art. 40 694 211 - blau/blue

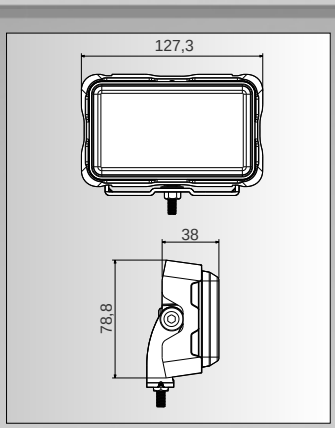

PRO-STROBE

- LED Kennleuchten gemäß ECE R65
- hohe Lichtleistung
- integr. Steuergerät für synchrone oder alternative Warnfunktion
- Einsatzbereich 9V - 36V
- gelb: 12V/18W - 24V/20W
- blau: 12V/23W - 24V/23W
- Einsatztemp. -30° - +50°
- robustes Aluminium Druckgussgehäuse
- Lichtscheibe aus bruchfestem PC
- Kabel 1,80m
- ADR geprüft, IP6K9K

- LED Beacon according to ECE R65
- high luminous intensity
- integr. power supply
- synchronous or alternate flash
- 9V - 36V
- amber: 12V/18W - 24V/20W
- blue: 12V/23W - 24V/23W
- operating temp. -30° - +50°
- robust aluminium die cast housing
- lens made of unbreakable PC
- 1,8m cable
- ADR approved, IP6K9K